男子　学校対抗戦

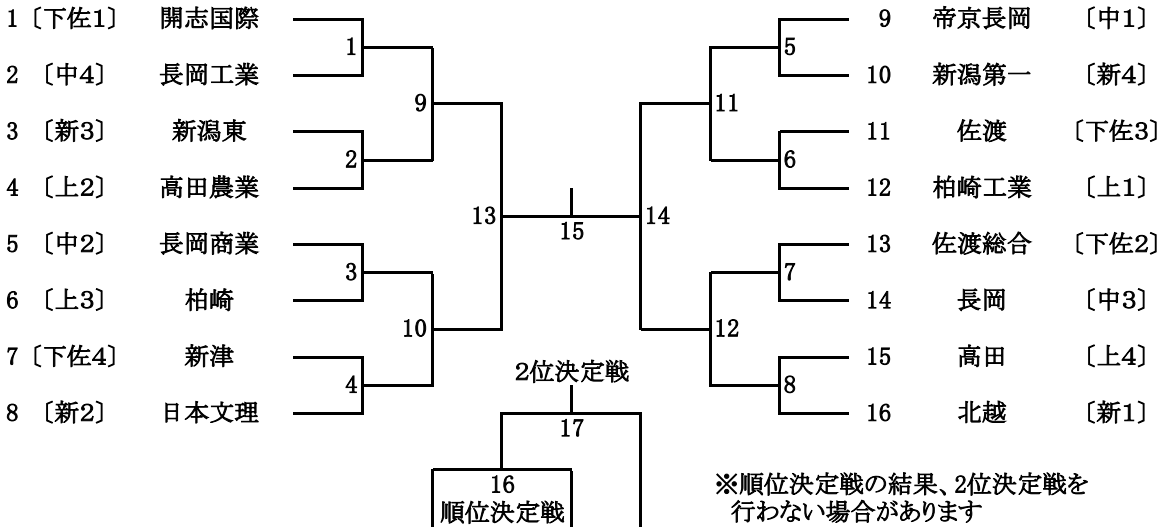

女子　学校対抗戦

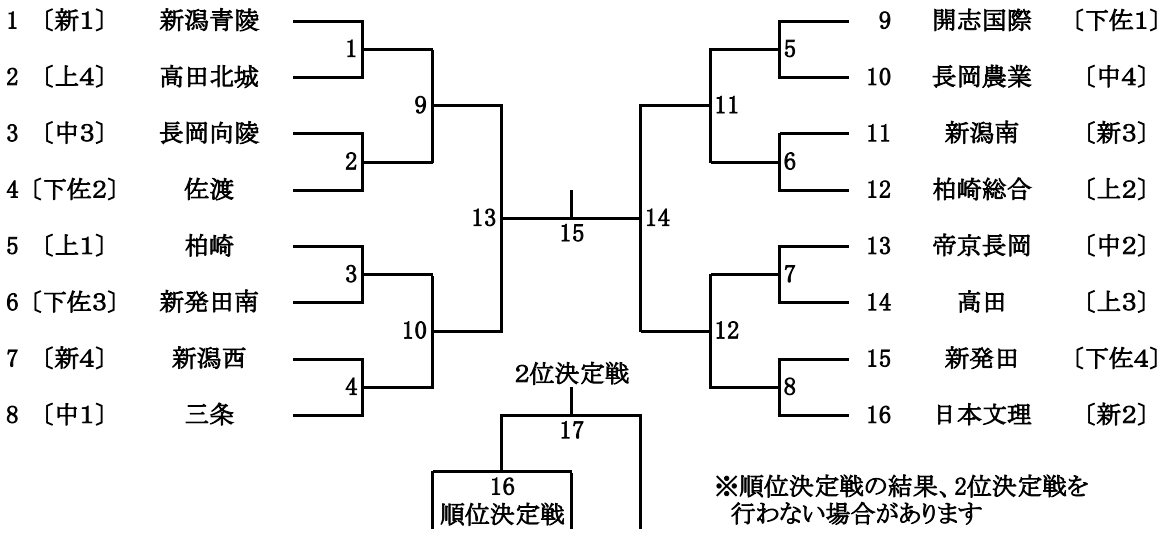

個人対抗戦
男子 ダブルス

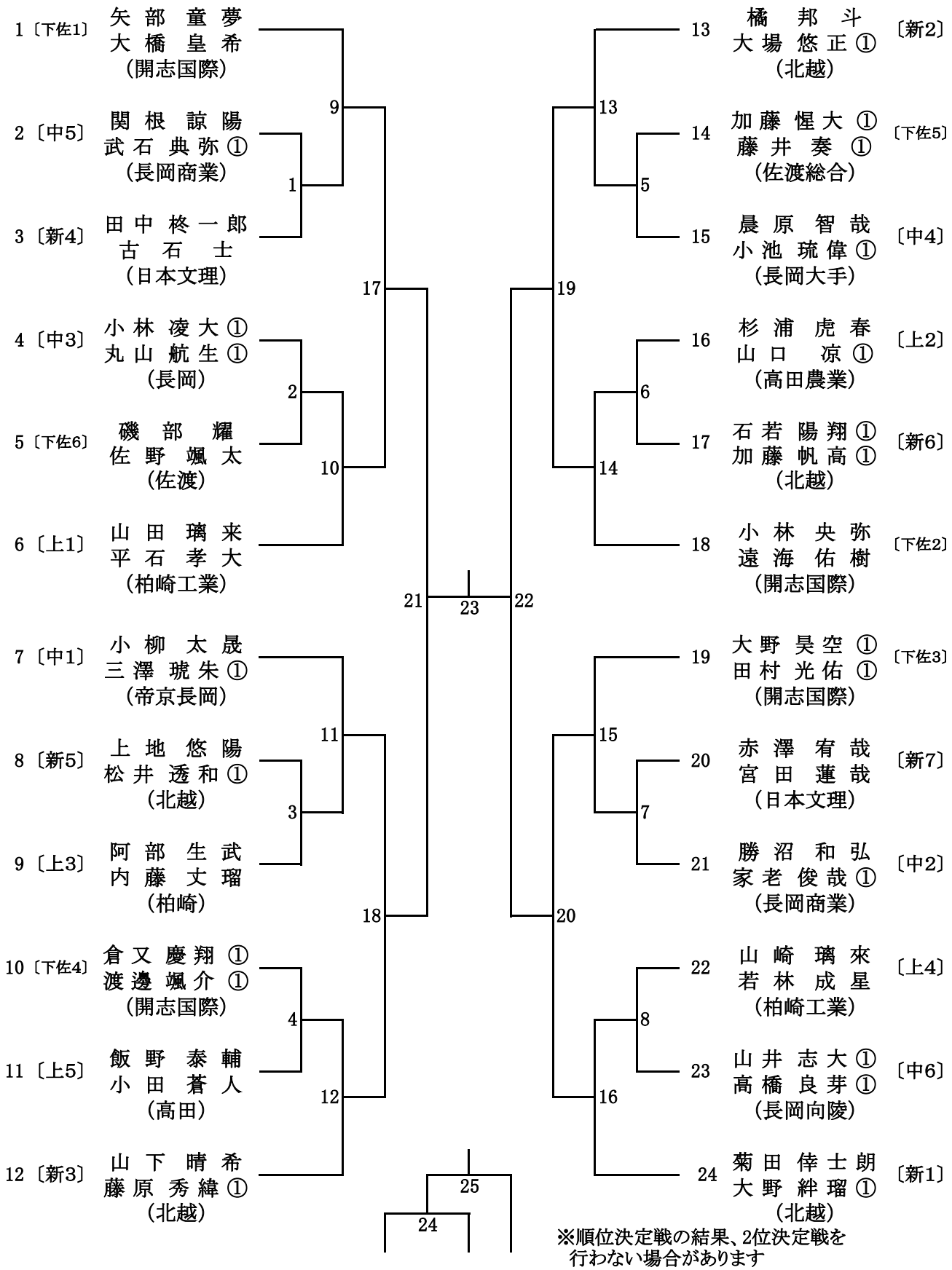

※順位決定戦の結果、2位決定戦を
行わない場合があります

個人対抗戦
女子 ダブルス

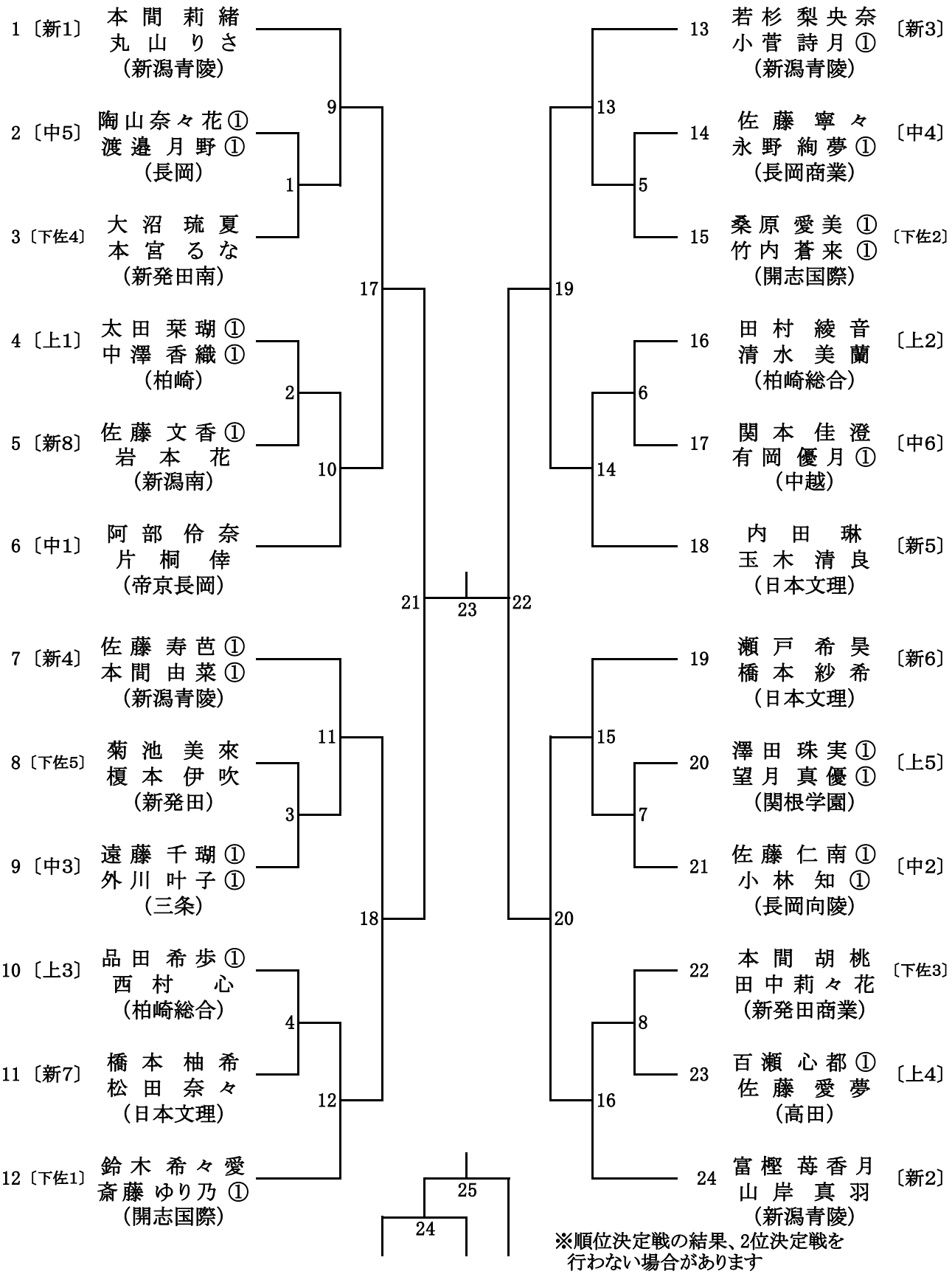

※順位決定戦の結果、2位決定戦を
行わない場合があります

個人対抗戦
男子 シングルス

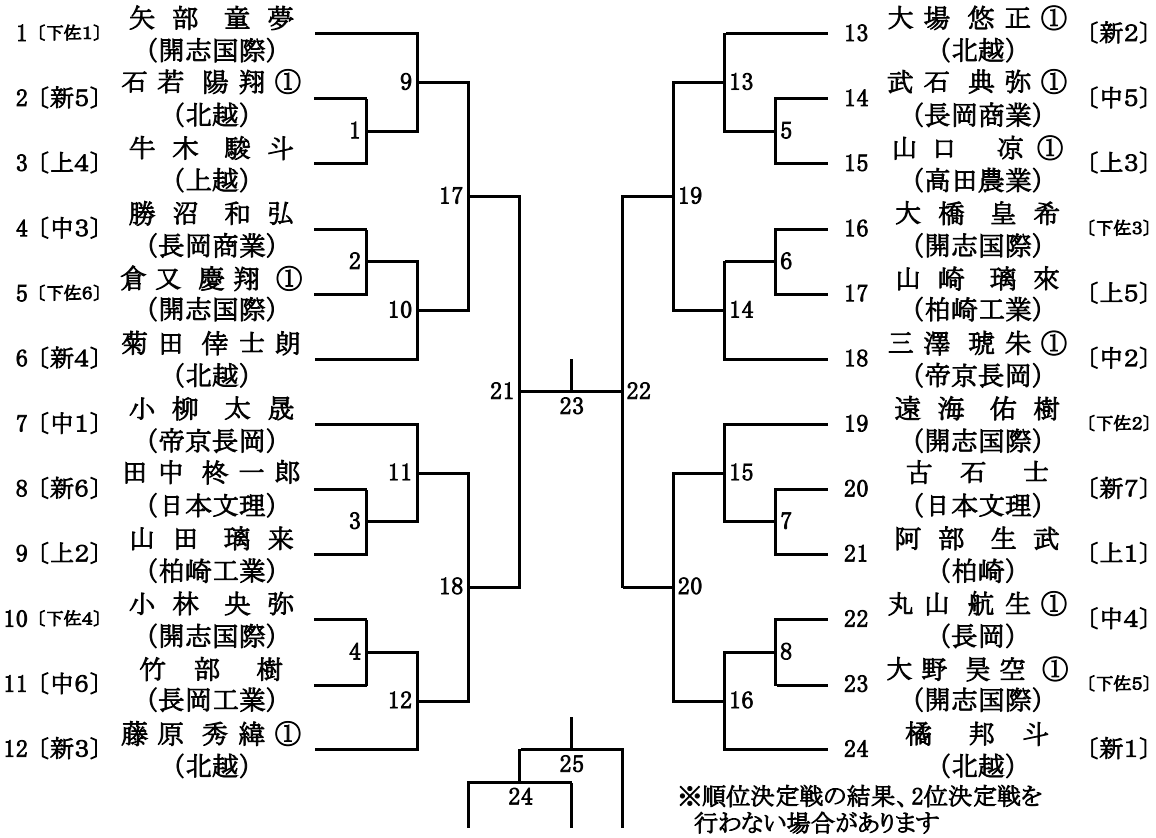

※順位決定戦の結果、2位決定戦を行わない場合があります

個人対抗戦
女子 シングルス

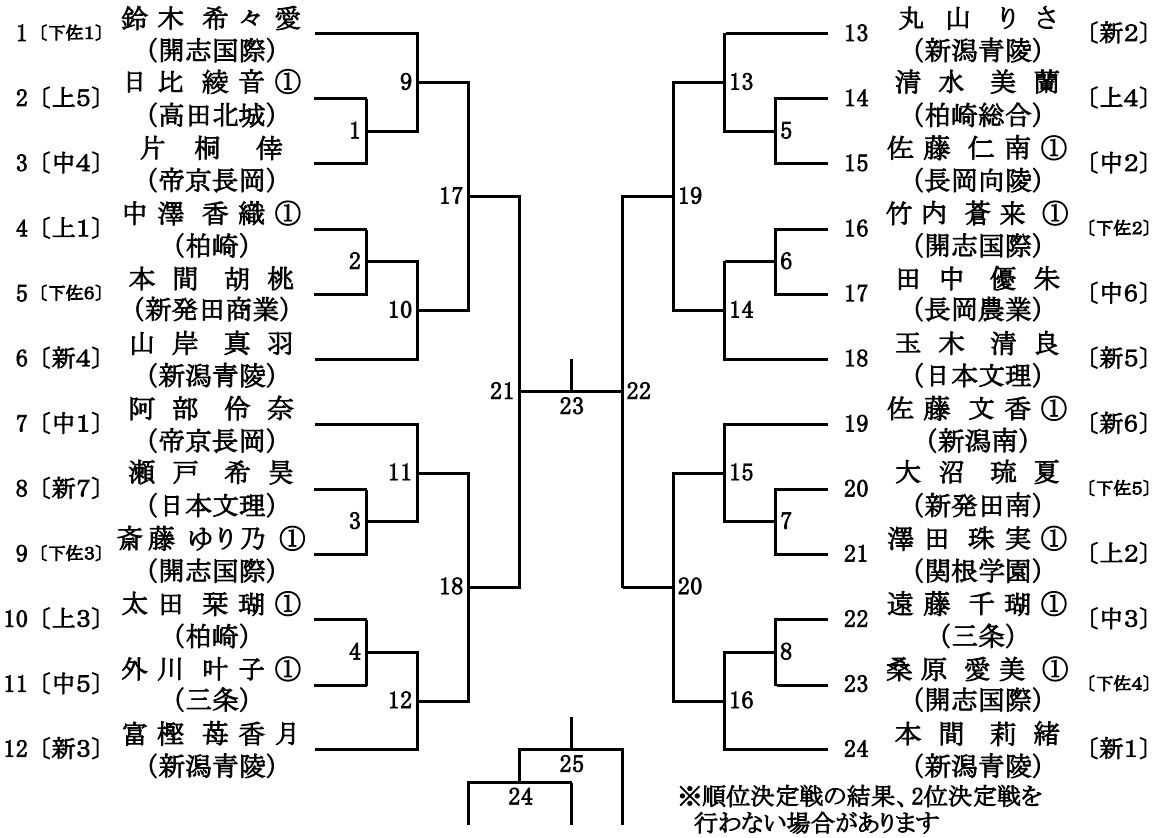

※順位決定戦の結果、2位決定戦を行わない場合があります