第７９回新潟県高等学校総合体育大会（女子）

2026/6/5～7
リージョンプラザ上越

女子　学校対抗戦

得点
全試合正規ポイント(15点)

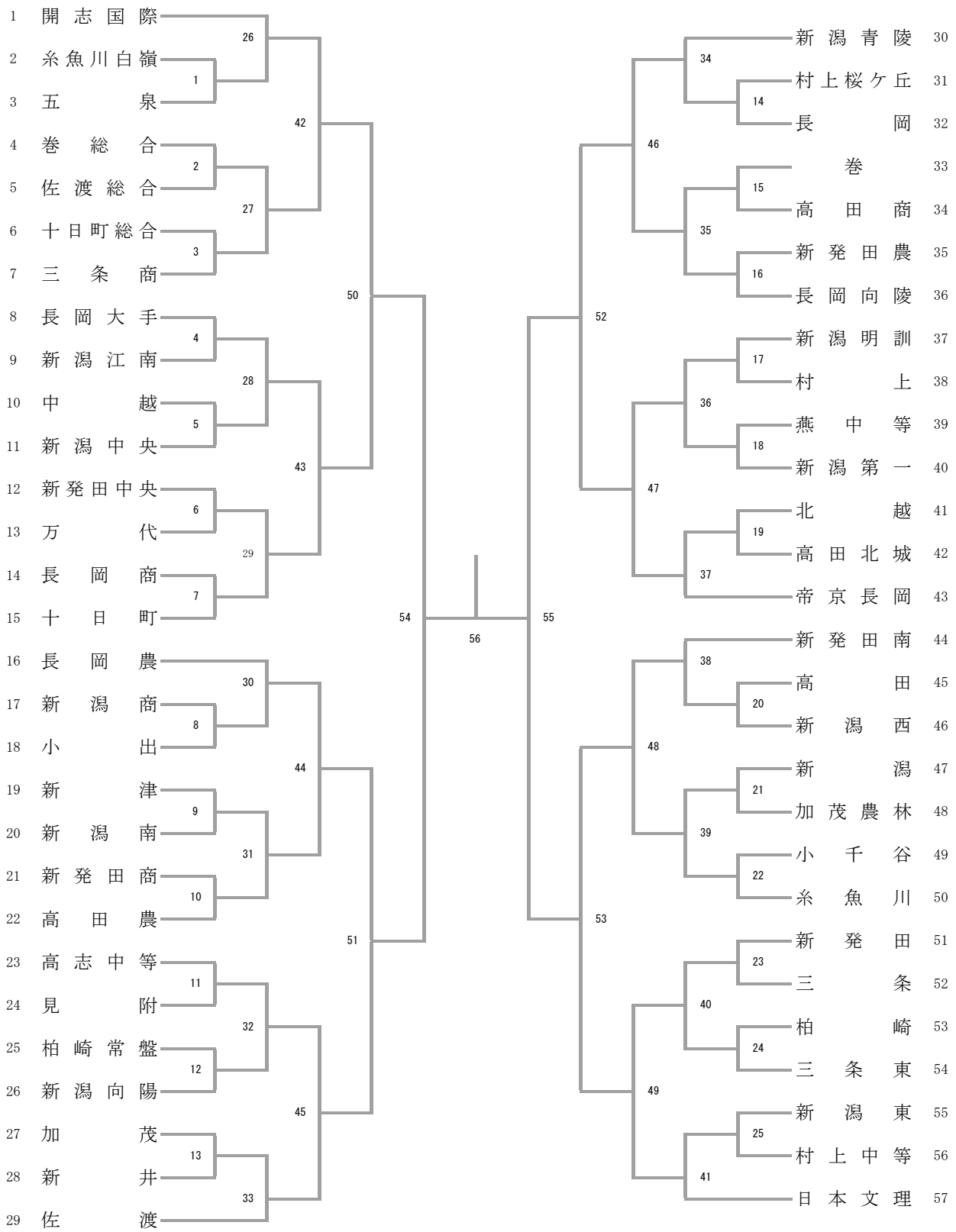

ランク決定戦

女子　個人対抗戦　ダブルス

	＜地区順位＞	選手名	（学校名）
1	＜下佐1＞	瀬野ひばり ③ 木下　　梨 ③	（開志国際）
2	＜上越5＞	瀧澤　咲夢 ③ 青木　陽香 ③	（十日町）
3	＜中越3＞	高橋　優奈 ③ 船津姫愛乃 ③	（長岡商業）
4	＜上越1＞	池田　結良 ③ 中澤　香織 ①	（柏崎）
5	＜中越6＞	菊池　桃香 ③ 関本　佳澄 ②	（中越）
6	＜新潟4＞	中田　ゆめ ③ 内田　　琳 ②	（日本文理）
7	＜新潟5＞	佐藤　寿芭 ① 本間　由菜 ①	（新潟青陵）
8	＜下佐6＞	成田　琉空 ③ 鎌田　珠心 ③	（新発田中央）
9	＜中越2＞	佐藤　結泉 ③ 田中　優朱 ②	（長岡農業）
10	＜下佐4＞	渡邉　花観 ③ 渡部　　雛 ③	（佐渡）
11	＜上越4＞	根津　莉夢 ③ 平賀　乃愛 ③	（十日町）
12	＜新潟2＞	冨田　咲羽 ③ 玉木　清良 ②	（日本文理）

選手名	（学校名）	＜地区順位＞	
鈴木希々愛 ② 斎藤ゆり乃 ①	（開志国際）	＜下佐2＞	13
吉野　由菜 ③ 瀬戸　希昊 ②	（日本文理）	＜新潟6＞	14
畑　　咲良 ③ 足立　優和 ③	（長岡向陵）	＜中越4＞	15
清水　美蘭 ② 田村　綾音 ②	（柏崎総合）	＜上越2＞	16
遠藤　千瑚 ① 外川　叶子 ①	（三条）	＜中越5＞	17
木澤　仁那 ③ 山岸　真羽 ②	（新潟青陵）	＜新潟3＞	18
西山　夏月 ③ 阿部　伶奈 ②	（帝京長岡）	＜中越1＞	19
稲垣　真央 ③ 富樫苺香月 ②	（新潟青陵）	＜新潟7＞	20
金子ほのか ③ 吉田はづき ③	（佐渡）	＜下佐3＞	21
柳澤　　琴 ③ 石沢　愛夏 ③	（十日町）	＜上越3＞	22
竹内　蒼来 ① 桑原　愛美 ①	（開志国際）	＜下佐5＞	23
渡邊　暖花 ③ 丸山　りさ ②	（新潟青陵）	＜新潟1＞	24

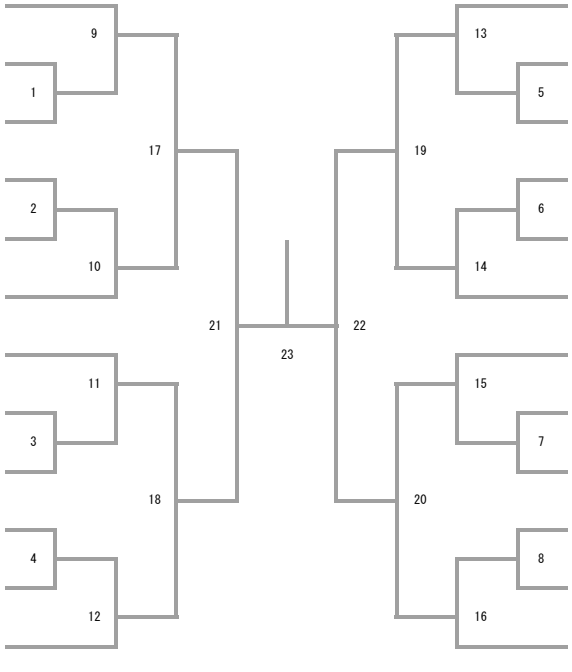

順位決定戦

女子　個人対抗戦　シングルス

	＜地区順位＞	選手名	（学校名）
1	＜新潟1＞	渡邊　暖花 ③	（新潟青陵）
2	＜中越5＞	遠藤　千瑚 ①	（三条）
3	＜上越3＞	池田　結良 ③	（柏崎）
4	＜中越1＞	阿部　伶奈 ②	（帝京長岡）
5	＜上越5＞	平賀　乃愛 ③	（十日町）
6	＜下佐4＞	斎藤ゆり乃 ①	（開志国際）
7	＜新潟3＞	山岸　真羽 ②	（新潟青陵）
8	＜下佐5＞	渡邊　花観 ③	（佐渡）
9	＜上越2＞	澤田　珠実 ①	（関根学園）
10	＜中越4＞	西山　夏月 ③	（帝京長岡）
11	＜新潟7＞	吉野　由菜 ③	（日本文理）
12	＜下佐3＞	木下　　梨 ③	（開志国際）

選手名	（学校名）	＜地区順位＞	
鈴木希々愛 ②	（開志国際）	＜下佐2＞	13
冨田　咲羽 ③	（日本文理）	＜新潟6＞	14
片桐　　倖 ②	（帝京長岡）	＜中越3＞	15
中澤　香織 ①	（柏崎）	＜上越1＞	16
田中　優朱 ②	（長岡農業）	＜中越6＞	17
玉木　清良 ②	（日本文理）	＜新潟2＞	18
富樫苺香月 ②	（新潟青陵）	＜新潟4＞	19
竹内　蒼来 ①	（開志国際）	＜下佐6＞	20
岩脇　心暖 ①	（帝京長岡）	＜中越2＞	21
柳澤　　琴 ③	（十日町）	＜上越4＞	22
丸山　りさ ②	（新潟青陵）	＜新潟5＞	23
瀬野ひばり ③	（開志国際）	＜下佐1＞	24

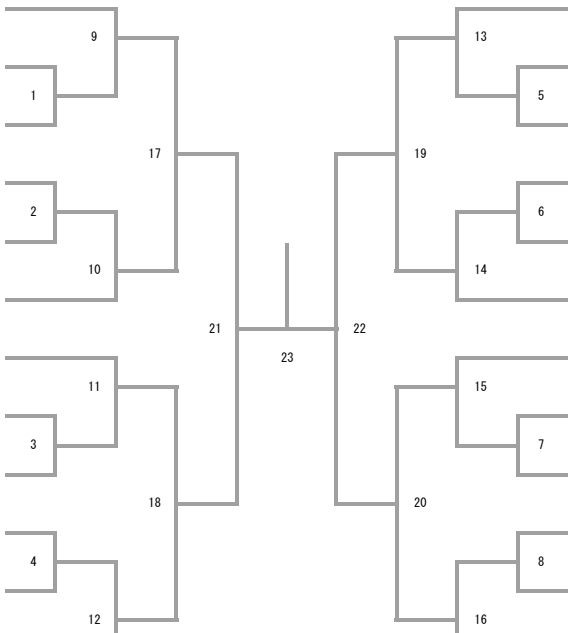

順位決定戦